Istruzioni per l'uso

HOME DELUXE
WIR MACHEN DEIN ZUHAUSE

Barbecue da gioco in legno TASTY

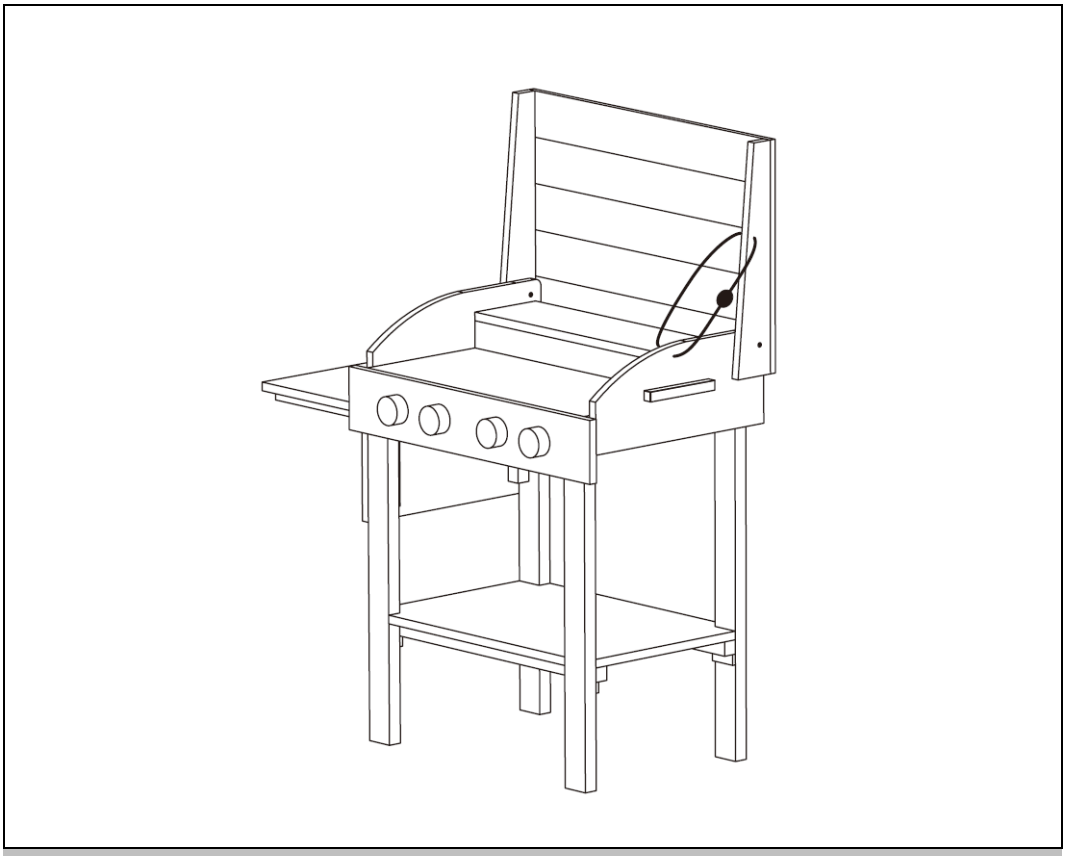

Istruzioni d'uso originali

Prodotto in Germania

IMPORTANTE:
CONSERVARE PER RIFERIMENTO FUTURO. LEGGERE ATTENTAMENTE!

Indice dei contenuti

1. Informazioni generali ... 3
1.1. Panoramica del prodotto ... 3
1.2. Note generali ... 3
1.3. Garanzia ... 3
2. Informazioni sulle istruzioni per l'uso ... 4
2.1. Disponibilità delle istruzioni per l'uso ... 4
2.2. Gruppi target delle istruzioni per l'uso ... 4
2.3. Informazioni sulla traduzione ... 4
2.4. Spiegazione dei simboli ... 4
2.5. Informazioni generali sulle istruzioni per l'uso ... 5
2.6. Uso previsto ... 5
2.7. Istruzioni generali di sicurezza ... 5
3. Caratteristiche del prodotto ... 6
3.1. Dati tecnici ... 6
4. Ambito di consegna ... 7
5. Montaggio ... 8
5.1. Istruzioni di sicurezza ... 8
5.2. Struttura del prodotto ... 9
6. Applicazione ... 14
6.1. Istruzioni di sicurezza ... 14
6.2. Messa in servizio iniziale ... 14
6.3. Operazione ... 14
6.4. Posizione di stoccaggio ... 14
7. Risoluzione dei problemi ... 14
8. Manutenzione e cura ... 15
8.1. Istruzioni di sicurezza ... 15
9. Smontaggio ... 15
9.1. Istruzioni di sicurezza ... 15

10. Smaltimento dei rifiuti 15
10.1. Informazioni generali 15

Gentile cliente,

Grazie per aver scelto un prodotto di **Home Deluxe GmbH**. Ci auguriamo che il vostro nuovo barbecue da gioco in legno TASTY sia di vostro gradimento.

Le istruzioni per l'uso sono di supporto per la messa in funzione, il funzionamento e la manutenzione del prodotto. Le istruzioni per l'uso e le avvertenze di sicurezza devono essere lette attentamente e integralmente. Osservare queste istruzioni per evitare pericoli.

1. Informazioni generali

1.1. Panoramica del prodotto

Modello: Barbecue da gioco in legno TASTY| ID articolo: 27686| Varianti: ID: 71942
Barbecue da gioco in legno TASTY Blu / Rosso - Confezione 1 di 1 (barbecue incl. accessori) ID articolo: 27685| ID variante: 71940

1.2. Note generali

Per soddisfare le nostre richieste, miglioriamo costantemente la qualità, semplifichiamo il funzionamento e adattiamo i prodotti alle esigenze dei clienti. A causa di questi cambiamenti, la versione attuale delle istruzioni per l'uso è disponibile sulla nostra homepage.

Il termine "prodotto" è utilizzato nelle istruzioni per l'uso del barbecue a legna "TASTY".

1.3. Garanzia

La responsabilità legale per i difetti e i diritti di garanzia si applicano a partire dalla data di acquisto.
Home Deluxe GmbH non si assume alcuna responsabilità per i danni causati dalla mancata osservanza delle istruzioni d'uso. I reclami derivanti da un uso improprio sono esclusi dalla garanzia. In caso di difetti del prodotto, si prega di contattare il nostro servizio clienti per iscritto utilizzando il modulo di contatto sulla nostra homepage, indicando il nome del prodotto, il numero di serie e una foto della targhetta:

Home Deluxe GmbH
Schanzeweg 2
32312 Lübbecke
Germania
Tel: +49 (0)5743 6181-0
www.home-deluxe-gmbh.de

In caso di ulteriori domande, si prega di contattare il nostro servizio clienti tramite il modulo di contatto.

2. Informazioni sulle istruzioni per l'uso

2.1. Disponibilità delle istruzioni per l'uso

Le istruzioni per l'uso sono parte integrante del prodotto e devono essere conservate complete e nelle immediate vicinanze del prodotto.

2.2. Gruppi target delle istruzioni per l'uso

Le istruzioni per l'uso devono essere lette e rispettate da ogni persona coinvolta in una delle seguenti attività o utilizzi:

- Disimballaggio
- Montaggio / Installazione
- Messa in servizio / Funzionamento
- Manutenzione / ispezione / cura
- Risoluzione dei problemi / riparazione
- Smaltimento dei rifiuti

2.3. Informazioni sulla traduzione

Le istruzioni per l'uso originali sono state scritte in tedesco. Ogni altra lingua disponibile è una traduzione della versione tedesca.

2.4. Spiegazione dei simboli

Simbolo	Spiegazione dei simboli
	**ATTENZIONE** Il simbolo indica possibili pericoli che potrebbero causare lesioni gravi o mortali. Prima di eseguire la fase di installazione o applicazione corrispondente, leggere la nota corrispondente.
	**INFO** I simboli forniscono informazioni importanti e indicano danni materiali. Osservarli prima di eseguire la fase di installazione o applicazione corrispondente per comprendere i problemi ed evitare danni.
	**Leggere le istruzioni per l'uso** Il simbolo indica che le istruzioni per l'uso devono essere lette attentamente prima di montare/installare e/o mettere in funzione l'apparecchio.
	**Etichettatura CE** Il simbolo dichiara la conformità del prodotto ai requisiti applicabili della Comunità Europea. L'attuale dichiarazione di conformità è disponibile su richiesta presso Home Deluxe GmbH.

2.5. Informazioni generali sulle istruzioni per l'uso

Le istruzioni per l'uso si riferiscono al barbecue da gioco in legno TASTY. Contengono informazioni importanti sul funzionamento, la manutenzione e la pulizia. Le istruzioni per l'uso, in particolare le istruzioni di sicurezza, devono essere lette attentamente prima di utilizzare il prodotto; conservare le istruzioni per l'uso in un luogo sicuro. Per evitare lesioni o danni accidentali, utilizzare il prodotto solo come descritto nelle presenti istruzioni per l'uso. Se si cede il prodotto a terzi, è necessario consegnare anche le presenti istruzioni per l'uso.

2.6. Uso previsto

Il prodotto è di alta qualità, durevole e destinato o adatto esclusivamente all'uso privato in misura ragionevole e abituale. **Attenzione!** Il nostro prodotto è destinato **esclusivamente** all'uso domestico e **non** all'uso commerciale. Il prodotto è destinato a giochi all'aperto e può essere utilizzato solo da bambini di età pari o superiore a 3 anni. Utilizzare il prodotto solo come descritto nelle presenti istruzioni per l'uso. Qualsiasi altro uso è da considerarsi improprio e può causare danni a cose o persone. Il produttore non si assume alcuna responsabilità per i danni causati da un uso improprio o non corretto.

2.7. Istruzioni generali di sicurezza

Avvertenze generali di pericolo



- L'uso improprio può causare gravi lesioni personali e danni alle cose. Per questo motivo, il montaggio, l'installazione, la messa in funzione, la ricerca guasti, la manutenzione e la riparazione devono essere eseguiti solo da personale qualificato.
- Assicurarsi che tutte le parti siano integre. Le parti danneggiate comportano il rischio di lesioni e possono compromettere la sicurezza e il funzionamento.
- Montare il prodotto **solo** se la fornitura è completa e in perfetto stato**.**
- Non apportare modifiche al prodotto
- Controllare il fissaggio a intervalli regolari.
- Il prodotto può essere utilizzato solo sotto la supervisione di un adulto.
- Durante il montaggio non devono sporgere dal legno chiodi, viti, ecc. perché possono causare lesioni.
- Il prodotto non deve essere installato su cemento, asfalto o altre superfici dure.
- Assicurarsi che l'ancoraggio al pavimento sia posizionato su una superficie stabile e portante.
- Utilizzare strumenti e materiali adeguati per fissare saldamente gli ancoraggi.
- Controllare regolarmente la stabilità degli ancoraggi e, se necessario, effettuare le regolazioni.
- Fissare gli ancoraggi a livello del suolo o sotto il livello del suolo per ridurre al minimo il rischio di ribaltamento. Assicurarsi che gli ancoraggi siano completamente fissati al terreno per garantire la massima sicurezza.
- **Attenzione!** Non adatto a bambini di età inferiore a 36 mesi! Contiene piccole parti! Pericolo di ingestione!
- **Attenzione!** Il nostro prodotto è destinato **esclusivamente** all'uso domestico e **non** a quello commerciale. Il prodotto è destinato all'uso esterno.

Pericolo per i bambini



- Tenere i bambini lontani dai materiali di imballaggio. C'è il rischio di soffocamento!
- Tenere i bambini lontani dal luogo di montaggio durante l'assemblaggio del prodotto. La fornitura contiene piccole parti che possono essere ingerite o causare gravi lesioni.
- I bambini possono ferirsi giocando con il prodotto o tirandolo su.
- Non collocare il prodotto direttamente o nelle immediate vicinanze di un'area di gioco.
- Spiegare ai bambini come utilizzare correttamente il prodotto e non lasciarli mai senza sorveglianza mentre giocano.
- Assicurarsi che i bambini piccoli non mettano in bocca le parti più piccole.
- Il prodotto può essere utilizzato dai bambini a partire dai 3 anni di età.

Rischio di lesioni

L'uso improprio del prodotto può provocare lesioni.



- Controllare che il prodotto non presenti danni visibili prima di ogni utilizzo.
- L'uso improprio del prodotto può provocare lesioni.
- Non apportare modifiche al prodotto. Eventuali modifiche devono essere autorizzate per iscritto dal produttore ed eseguite secondo le istruzioni.
- Posizionare il prodotto solo su una superficie sicura, piana e solida.
- Se il prodotto è danneggiato, non deve più essere utilizzato. Le parti danneggiate devono essere riparate o sostituite con ricambi originali secondo le istruzioni del produttore.
- Assicurarsi che il prodotto sia installato in modo sicuro per evitare lesioni.
- Non salire sul prodotto per evitare il rischio di caduta e ribaltamento.
- Controllare che tutti i coperchi non presentino viti o bordi taglienti e sostituirli se sono danneggiati.
- Assicurarsi che l'articolo sia posizionato su una superficie stabile e piana.
- Tenere il prodotto ad almeno 2 metri di distanza da altre strutture e oggetti, ad esempio recinzioni, garage, case, rami sporgenti, fili del bucato o cavi elettrici.

Rischio di danni



- L'uso improprio del prodotto può causare danni.
- Non aprire la confezione con oggetti appuntiti (ad es. coltelli, forbici o simili) per non danneggiare il prodotto. Prestare attenzione durante l'apertura.
- Dopo l'immagazzinamento, verificare che il prodotto non presenti cambiamenti di condizione o danni. Se il prodotto presenta alterazioni o danni, non deve più essere utilizzato. Contattare il produttore per ulteriori istruzioni e, se necessario, per i pezzi di ricambio.
- I lavori di riparazione e manutenzione devono essere eseguiti esclusivamente da personale qualificato. Servono a proteggere i bambini.
- Non utilizzare il prodotto in prossimità di fonti di calore o fiamme libere.

3. Caratteristiche del prodotto

3.1. Dati tecnici

GUSTOSO	
Dimensioni	64,5 x 36 x 70 cm

4. Ambito di consegna

Al momento della consegna, verificare che l'imballaggio non presenti danni esterni. Inoltre, subito dopo il disimballaggio, verificare che la fornitura sia completa e che il prodotto e tutti i componenti siano in perfette condizioni. Montare il prodotto solo se la fornitura è completa e non danneggiata.

Componenti/parti

No.	Descrizione del	Quantità	Immagini
1	Poggiapiedi	4	
2	Ripiano inferiore	1	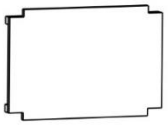
3	Pannello a sinistra	1	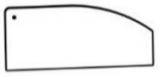
4	Pannello destro	1	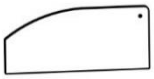
5	Pannello posteriore	1	
6	Ripiano laterale	1	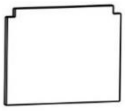
7	Piastra laterale	1	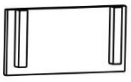
8	Blocco di supporto	1	
9	Ampio spazio di archiviazione	1	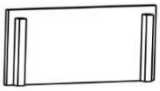
10	Sostenitore di un'area di stoccaggio di grandi dimensioni	1	
11	Scaffale superiore	1	
12	Pannello di controllo	1	
13	Pannello posteriore	1	
A	Vite 6 x 30 mm	2	

No.	Descrizione del	Quan-tità	Immagini
B	Vite 3,5 x 30 mm	4	
C	Vite 3 x 30 mm	2	
D	Vite 3 x 25 mm	28	
E	Vite 3 x 18 mm	4	
F	Connettore angolare con vite	2	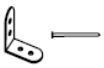
G	Vite	1	
I	Banda di metallo	1	

5. Montaggio

5.1. Istruzioni di sicurezza

- Tutte le informazioni sulla salute e sulla sicurezza devono essere lette.

Rischio di lesioni
Una manipolazione impropria durante l'installazione può causare lesioni

- Subito dopo il disimballaggio, verificare che la fornitura sia completa e che il prodotto e tutte le sue parti siano in perfetto stato.
- Collocare le singole parti del prodotto all'esterno due giorni prima del montaggio. Ciò consente al prodotto di adattarsi alla temperatura e all'umidità dell'ambiente e facilita il montaggio.
- Installare il prodotto **solo** se la fornitura è completa e in perfetto stato.
- Assicurarsi che il pacco venga aperto dall'alto. Fare attenzione a non danneggiare il prodotto durante l'apertura.
- Durante il montaggio, tenere lontani dal prodotto i bambini e le persone con ridotte capacità fisiche, sensoriali o mentali.
- Posizionare il prodotto solo su una superficie sicura, piana e solida.
- Il prodotto può essere installato solo da un adulto.
- Rispettare sempre le dimensioni di montaggio e utilizzare il materiale di montaggio fornito.
- Gli errori di funzionamento, gli errori di montaggio o i danni causati dal montaggio sono esclusi dalla garanzia.
- Assicurarsi che tutti i componenti siano integri e correttamente installati. Se non sono installati correttamente, vi è il rischio di lesioni. Le parti danneggiate possono compromettere la sicurezza e il funzionamento.
- Durante il montaggio, indossare indumenti protettivi come scarpe di sicurezza e guanti di

protezione.

5.2. Struttura del prodotto

Il prodotto viene consegnato smontato e può essere assemblato con poco sforzo. Seguire attentamente le istruzioni di montaggio. Se le istruzioni non vengono seguite, non è possibile garantire il funzionamento e la sicurezza del prodotto.

Strumenti necessari

	Cacciavite		Coltello da taglio
	Nastro di misurazione	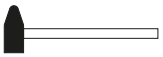	Martello
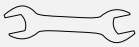	Chiave inglese		

- Le seguenti istruzioni devono essere lette con attenzione.
- Installare il prodotto solo se la fornitura è completa e non danneggiata.
- **ATTENZIONE:** le doghe in legno **devono** essere trattate con vernice o olio prima o dopo il montaggio.
- Il legno è un prodotto naturale. Il legno può presentare nodi o sacche di resina. Si prega di controllare visivamente le doghe di legno e di posizionare il lato con le sacche di resina rivolto verso il basso se ce ne sono. Prima di utilizzare i prodotti, è necessario trattarli con una vernice o un olio.

Fase 1:
Fissare il ripiano inferiore (**2**) alle pedane (**1**) con le viti (**B**).

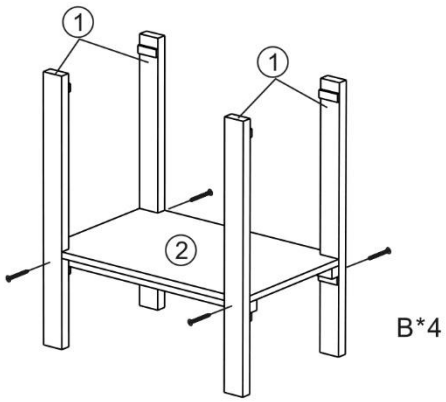

Fase 2:
Prendere il pannello sinistro (**3**) e il pannello destro (**4**) e fissarli alla parte superiore della pedana (**1**). A tale scopo, utilizzare le viti (**D**).

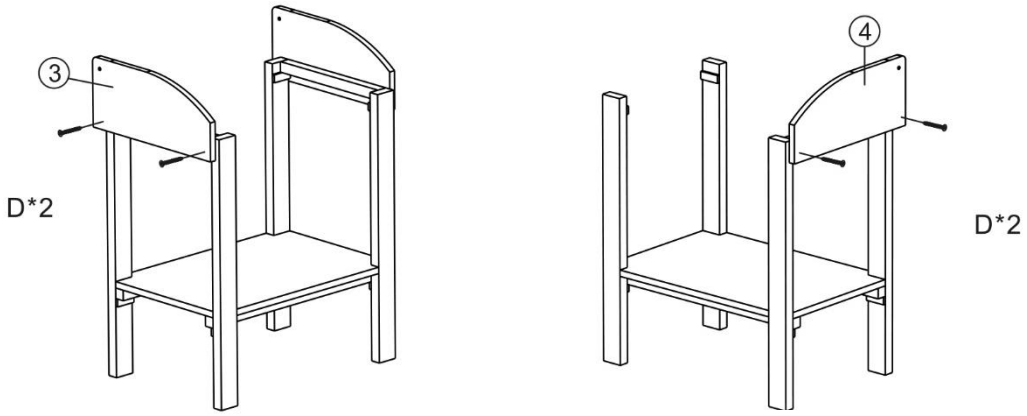

Fase 3:
Montare anche il pannello posteriore (**5**) sulla pedana. A tale scopo, utilizzare le viti (**D**).

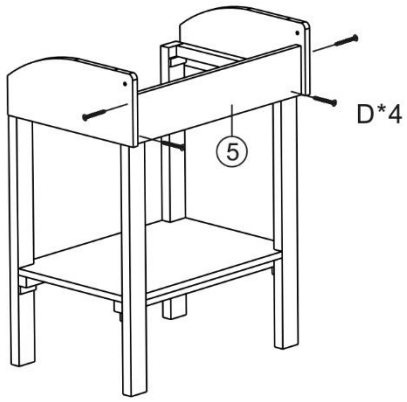

Passo 4

Fissare il ripiano laterale (**6**) alla piastra laterale (**7**) utilizzando il blocco di supporto (**8**). Utilizzare le viti (**C, D**).

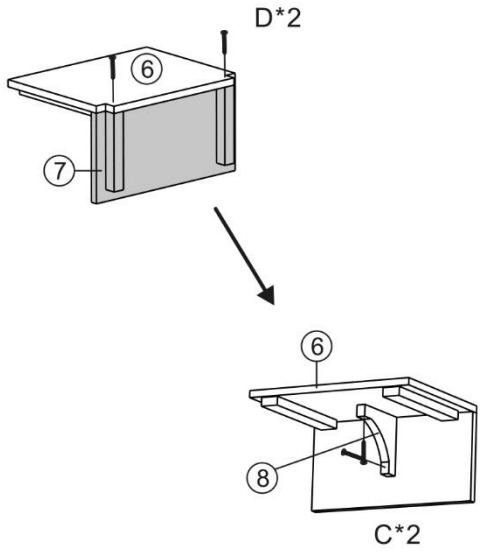

Passo 5:
A questo punto, montare i componenti sul lato del telaio utilizzando le viti (**D**).

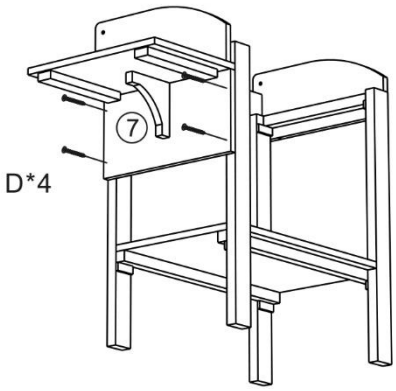

Passo 6:

Avvitare il supporto (**10**) alla superficie di appoggio grande (**9**) con le viti (**D**) e inserire questo componente.

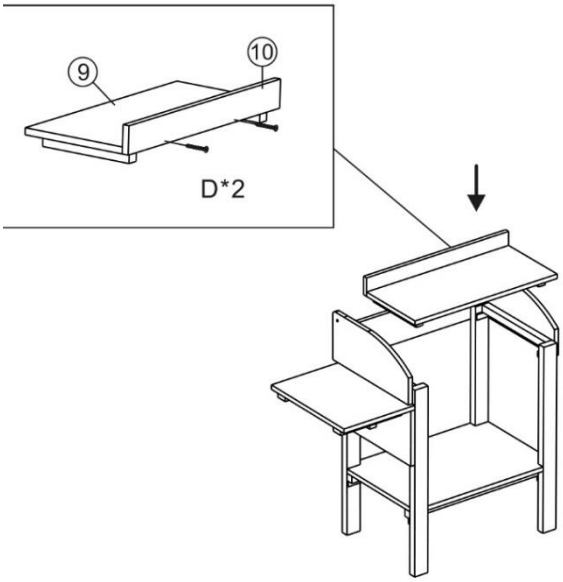

Passo 7:
Montare il ripiano superiore (**11**) sul barbecue da gioco e fissarlo con le viti (**D**).

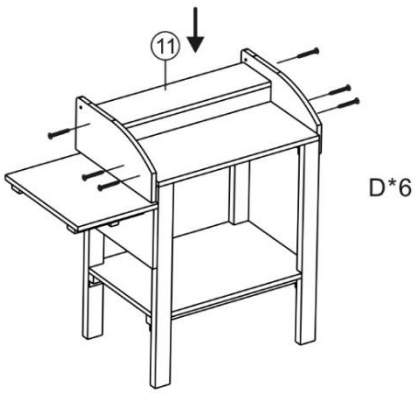

Passo 8:

Montare il pannello di controllo (**12**) sulla parte anteriore della griglia di gioco utilizzando le viti (**D**).

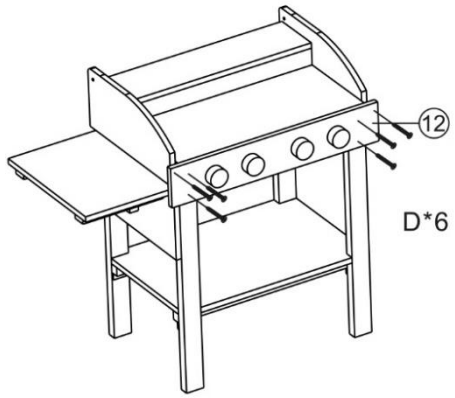

Passo 9:

Infine, inserire il pannello posteriore (**13**) e fissarlo con le viti (**A**).

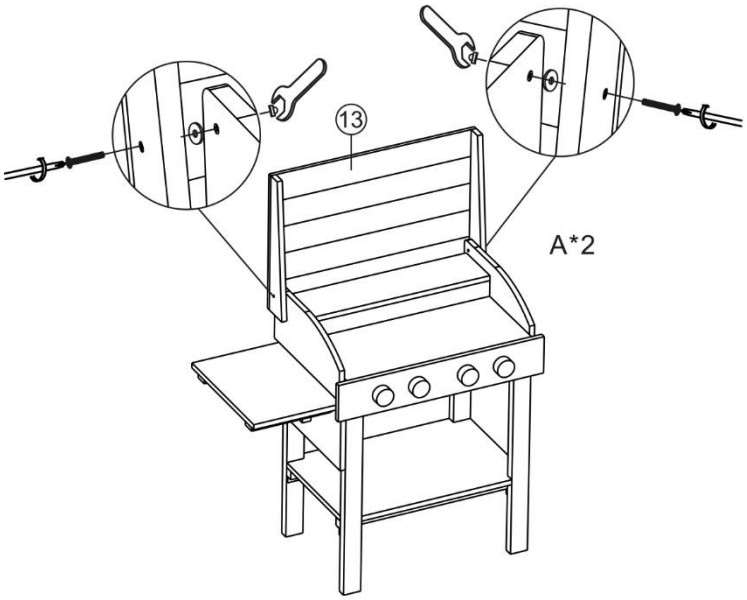

Passo 10:

Montare i connettori angolari (**F**) sul telaio e avvitarli con le viti (**E**). Avvitare il pannello posteriore con la vite (**G**). Quindi fissare la striscia metallica (**I**)

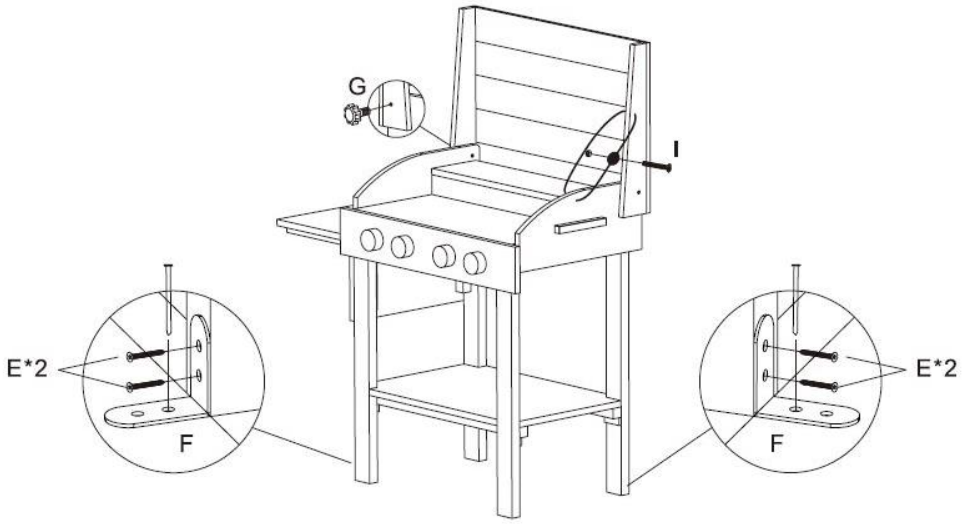

Proprietà del legno

Le galle di resina sono cavità riempite di resina nei tronchi delle specie legnose ricche di resina (ad esempio abete rosso, pino, larice). Se queste cavità vengono aperte durante la lavorazione del legno mediante segatura o piallatura, la resina appiccicosa fuoriesce. Questa può essere facilmente eliminata con un panno imbevuto di acetone.

6. Applicazione

6.1. Istruzioni di sicurezza

Le seguenti informazioni sulla salute e sulla sicurezza devono essere lette attentamente.

Rischio di lesioni

La manipolazione impropria durante il funzionamento può provocare lesioni



- Non utilizzare un prodotto danneggiato.
- Non apportare modifiche al prodotto.
- Il prodotto può essere utilizzato dai bambini a partire dai 3 anni di età.
- **Rischio di ribaltamento!** Il prodotto non è una parete da arrampicata, un'attrezzatura per l'arrampicata o un'attrezzatura sportiva. Il prodotto può ribaltarsi se caricato su un lato.
- **Pericolo di caduta**! Non calpestare la superficie di stoccaggio del prodotto.
- Controllare il fissaggio a intervalli regolari.
- Spiegare ai bambini come utilizzare correttamente il prodotto e non lasciarli senza sorveglianza durante il gioco.
- Rimuovere tutti gli oggetti appuntiti, i vetri rotti o le pietre dalle vicinanze del prodotto. I bambini che giocano non devono essere messi in pericolo.
- Controllare tutti i fissaggi a intervalli regolari e serrarli.
- Controllare a intervalli regolari che il legno non presenti schegge. Gli spigoli vivi possono essere rimossi con la carta vetrata.

6.2. Messa in servizio iniziale

Controllare che il prodotto non sia danneggiato prima di utilizzarlo per la prima volta. Il prodotto può essere utilizzato solo se non è danneggiato.

6.3. Operazione

Controllare prima di utilizzare il prodotto,

- la condizione corretta.
- tutte le funzioni.
- Assicurarsi che il prodotto non venga calpestato.

6.4. Posizione di stoccaggio



- Conservare il prodotto durante la stagione invernale o quando non viene utilizzato in un luogo asciutto, ben ventilato e il più possibile protetto dalle intemperie.

7. Risoluzione dei problemi

Se durante il funzionamento si verificano i seguenti guasti, verificarne le cause utilizzando la tabella seguente. Se il guasto non può essere risolto con le misure elencate, mettere il prodotto fuori servizio.

Errore	Possibile causa	Soluzione
Il prodotto oscilla o vibra	- Il prodotto si regge su superfici irregolari	- Posizionare il prodotto su una superficie piana
	- Le viti di fissaggio si sono allentate	- Serrare le viti di fissaggio
	- Il prodotto è sovraccarico	- Rispetto dei limiti di carico

Se si verifica un altro problema con il prodotto, si prega di contattarci.

8. Manutenzione e cura

8.1. Istruzioni di sicurezza

Rischio di lesioni
La manipolazione impropria durante il funzionamento può provocare lesioni



- Pulire le superfici con una spazzola manuale o con una leggera pressione dell'aria.
- Per la pulizia non utilizzare detergenti aggressivi o ad alta pressione.
- Oliate tutte le parti metalliche in movimento a intervalli regolari.
- Vi preghiamo di controllare e mantenere regolarmente le parti più importanti delle attrezzature da gioco. Si ricorda che le attrezzature possono cadere o diventare pericolose se non vengono controllate. La vostra sicurezza è la nostra massima priorità!
- La manutenzione deve essere effettuata all'inizio di ogni stagione e a intervalli regolari durante la stagione di utilizzo.

9. Smontaggio

9.1. Istruzioni di sicurezza

Rischio di lesioni
La manipolazione impropria durante lo smontaggio può provocare lesioni.



- Lo smontaggio del prodotto deve essere eseguito in ordine inverso rispetto al montaggio. (**vedi capitolo Montaggio**)

10. Smaltimento dei rifiuti

10.1. Informazioni generali



- Smaltire il prodotto e tutti i componenti in conformità alle norme locali e specifiche del Paese per evitare danni all'ambiente.
- I nostri imballaggi sono realizzati con materiali ecologici. Possono essere riciclati e quindi fungono da preziose materie prime. Smaltire il materiale di imballaggio (cartone, imballaggi sporchi, ecc.) separatamente e in modo professionale, in conformità alle normative nazionali vigenti.
- Contattare il produttore in caso di dubbi sullo smaltimento.
- È inoltre possibile ottenere informazioni sul corretto smaltimento presso i centri di smaltimento locali.

Home Deluxe GmbH
Schanzeweg 2
32312 Lübbecke
Germania
Tel: +49 (0)5743 6181-0
www.home-deluxe-gmbh.de

ga-376-00-gustoso
2025/01